生産中止図面
２００９／０２

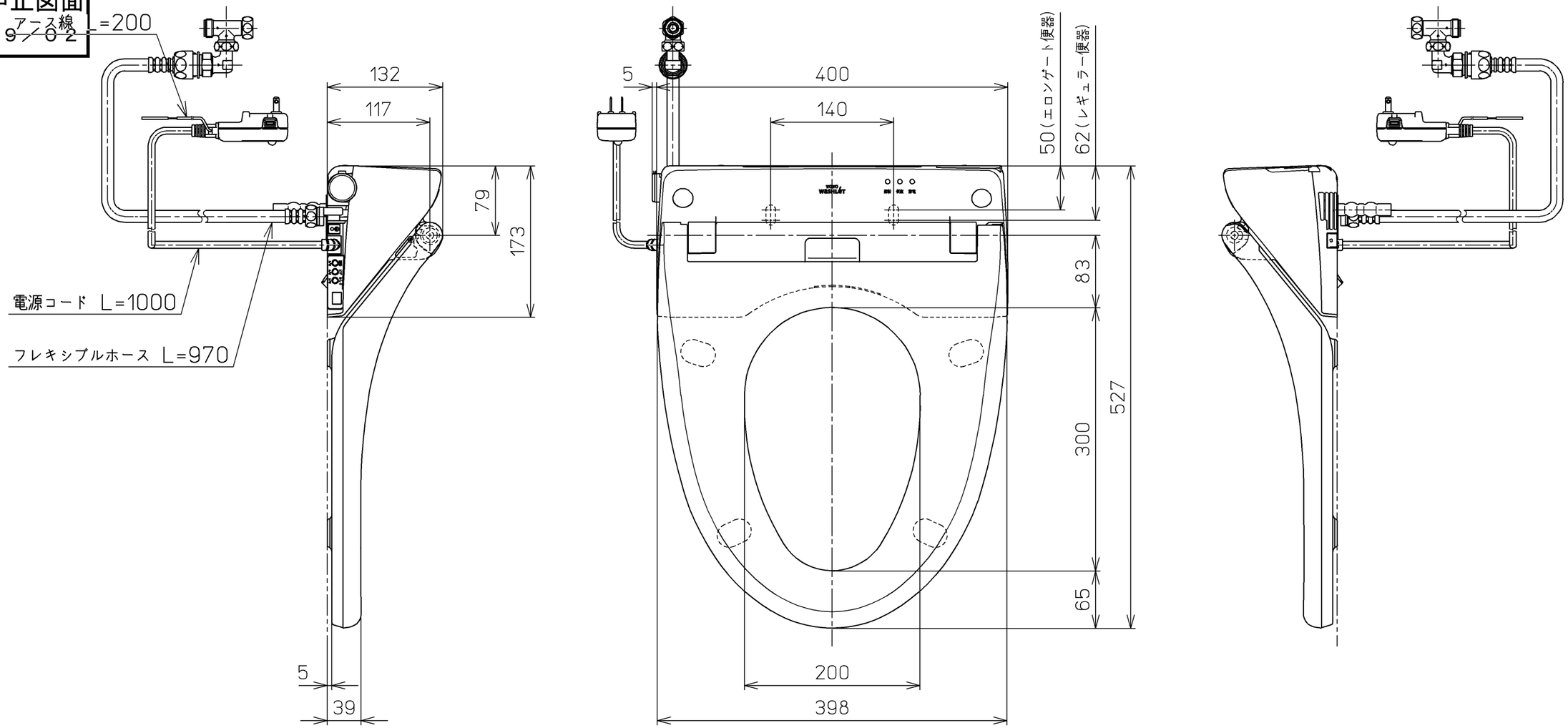

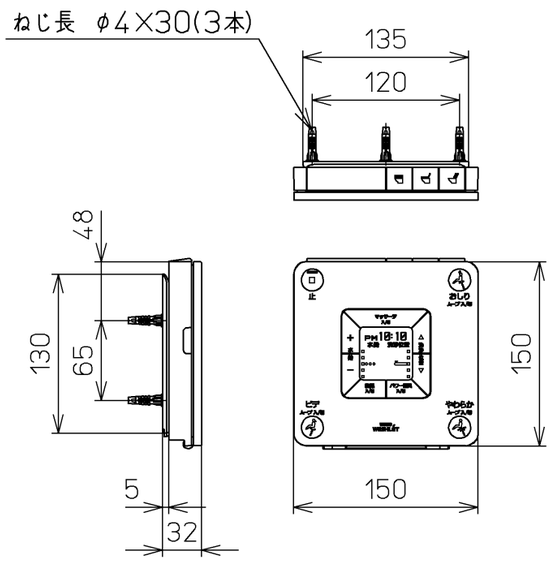

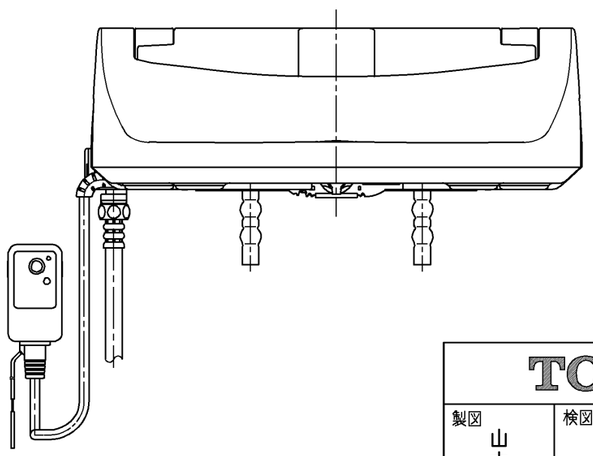

<特殊内容>
1.便ふたなし品

＊定格：AC100V-1282W 50/60Hz

TOTO			単位 mm	名称 洗浄乾燥脱臭暖房便座
製図 山本純	検図 井手 江上	日付 07-04-23	尺度 1：5	品番 TCF4331V6
備考				図番 TCF4331V6_A0103

A3 ページNo. 1-1 (改)